HMI Remote RM Module / 人機介面擴充RM模組 / 人机介面扩充RM模块

Outlet Dimension / 外觀尺寸 / 外观尺寸

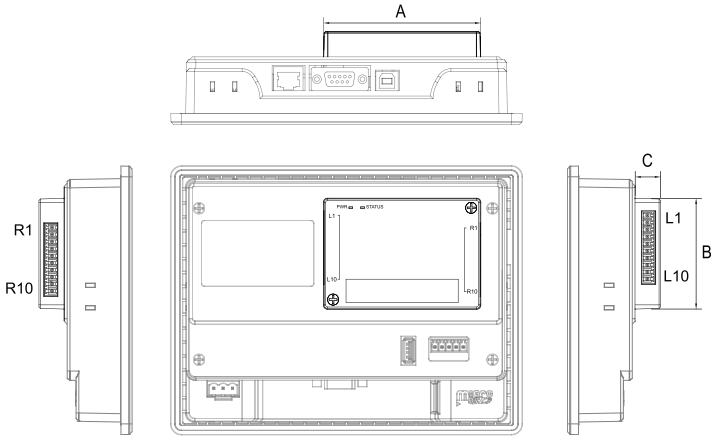

Model	A	B	C
RM00-99	84.70mm/3.33"	59.70mm/2.35"	13.60mm/0.54"

Indicators / LED燈號說明 / LED灯号说明

● ON / 亮 / 亮　○ OFF / 不亮 / 不亮　◓ Blink / 閃爍 / 闪烁

RUN (Yellow)	STATUS (Yellow)	Description (燈號說明/灯号说明)
●	◓	Run mode; The user application is running. / 運行模式；使用者執行應用程序 / 运行模式；用户执行应用程序
○	○	Boot Loader is waiting for command. / 初始模式 / 初始模式
●	● / ○	Abnormal Operating / 運行異常 / 运行异常

Digital Input/Output Module / 數位輸入/輸出模組 / 数字输入/输出模块

Input/output Range / 輸入/輸出範圍 / 输入/输出范围:

Input (Dry)	Rated Voltage	Rated Current	Maximum Load Voltage / Current
DI (NPN / PNP)	DC24V	7mA	30V / 50mA

Output (Dry)	Rated Voltage	Rated Current	Maximum Load Current
DO (Relay)	AC250V / DC30V	1mA	5A
DO (NPN / PNP)	DC24V	1mA	750mA

Analog Input/Output Module / 類比輸入/輸出模組 / 类比输入/输出模块

Input/output Range / 輸入/輸出範圍 / 输入/输出范围:

Input (Dry)		Output (Dry)	
VI	DC0V-DC10V	VO	DC0V-DC10V
AI	0mA-20mA	AO	0mA-20mA

Modbus Command for RM Modle / 通訊對應表 / 通信对应表

Cermate HMI Connection Attribute / 屏通人機連線屬性 / 屏通人机连线属性
Device/Server / 裝置/伺服器 / 装置/伺服器:PanelMaster/ Smart IO Module (RTU)
Port / 連線埠 / 连线埠:COM5,115200/8/N/1

Parameter Function Lable /參數功能表 / 参数功能表				Description/ 說明/ 說明	
Address 位址/位址	Modbus (RTU)	Attribute 屬性/属性	Range 範圍/范围	Data type/ 數據類型/ 数据类型	Description/ 說明/ 說明
I1.0~I1.7	10001~10008	R	On/Off	Bit	Digital input/ 數位輸入/ 数字输入
Q1.0~1.7	1~08	R / W	On/Off	Bit	Digital output/ 數位輸出/ 数字输出
AI0~7	30101~30139	R	0.0~20.0mA	32 bit floating	Analog input value/ 類比輸入/类比输入
AO0~7	40101~40108	R / W	0.0~20.0mA	0~4095	Analog output value/ 類比輸出/类比输出
VI0~7	30101~30115	R	0.0~10.0V	32 bit floating	Voltage input value/ 電壓輸入/电压输入
VO0~7	40101~40108	R / W	0.0~10.0V	0~4095	Voltage output value/ 電壓輸出/电压输出

PIN definition / PIN腳定義 / PIN脚定义

Input / 輸入 / 输入

L1 L2 L3 L4 L5 L6 L7 L8 L9 L10

	RM01	RM02	RM03	RM04	RM05	RM06	RM07	RM08
L1	S/S	S/S	COM	COM	COM	S/S	S/S	S/S
L2	I1.0	I1.0	VI0	VI0	VI0	I1.0	I1.0	I1.0
L3	I1.1	I1.1	VI1	VI1	VI1	I1.1	I1.1	I1.1
L4	I1.2	I1.2	VI2	VI2	VI2	I1.2	I1.2	I1.2
L5	I1.3	I1.3	VI3	VI3	VI3	I1.3	I1.3	I1.3
L6	COM	S/S	COM	COM	COM	S/S	COM	
L7	AI0	I1.4	AI4	AI4	VI4	I1.4	AI0	
L8		I1.5	AI5	AI5	VI5	I1.5	AI1	
L9		I1.6	AI6	AI6	VI6	I1.6	AI2	
L10		I1.7	AI7	AI7	VI7	I1.7	AI3	

Output / 輸出 / 输出

R10 R9 R8 R7 R6 R5 R4 R3 R2 R1

	RM01	RM02	RM03	RM04	RM05	RM06	RM07	RM08
R1		COM	COM	COM	COM	COM	COM	COM
R2		Q1.0	VO0	Q1.0	VO0	Q1.0	Q1.0	Q1.0
R3		Q1.1	VO1	Q1.1	VO1	Q1.1	Q1.1	Q1.1
R4		Q1.2	VO2	Q1.2	VO2	Q1.2	Q1.2	Q1.2
R5		Q1.3	VO3	Q1.3	VO3	Q1.3	Q1.3	Q1.3
R6		COM	COM	COM	COM	COM	COM	COM
R7		Q1.4	AO4	Q1.4	VO4	Q1.4	AO0	Q1.4
R8		Q1.5	AO5	Q1.5	VO5	Q1.5	AO1	Q1.5
R9		Q1.6	AO6	Q1.6	VO6	Q1.6	AO2	Q1.6
R10		Q1.7	AO7	Q1.7	VO7	Q1.7	AO3	Q1.7

Hardware Wiring / 硬體接線 / 硬体接线

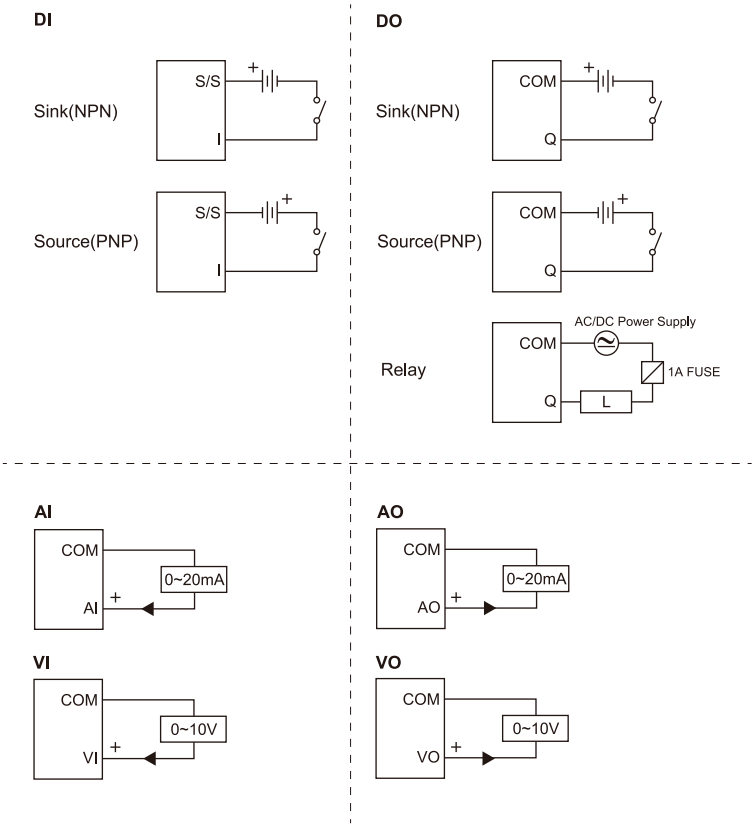

When using NPN for wiring, do not use PNP line at the same time, otherwise equipment damage and personal injury may be caused.
當接線使用NPN時不可再同時使用PNP線路，否則可能會造成設備損壞及人員傷亡。
当接线使用NPN时不可再同时使用PNP线路，否则可能会造成设备损坏及人员伤亡。